ELETRO SERVICE INSTALAÇÕES ELÉTRICAS INDUSTRIAIS LTDA.

Rua Prudente de Morais, 1850-D - Bairro Alvorada - CEP: 89.804-081 - Chapecó - SC.
Fone: 49 - 3319 2800 – E-mail: eletroservice@eletroservice.ind.br

EMPRESA / CLIENTE	COOPERATIVA AGROPECUÁRIA CASTROLANDA
DESCRIÇÃO DO PROJETO	QDF - 09.01
CIDADE / UF	CASTRO - PR
RESPONSÁVEL PELO PROJETO	ENG. PEDRO ERNESTO VALMÓRBIDA
NÚMERO DO PROJETO	CAC14130-01
Criado em	14/04/2014
Editado em	30/04/2015
Quantidade de páginas	18

DIREITOS RESERVADOS: ESTE DESENHO É DE PROPRIEDADE EXCLUSIVA DA ELETRO SERVICE INSTALAÇÕES ELÉTRICAS INDUSTRIAIS LTDA. SENDO VEDADA A REPRODUÇÃO PARCIAL OU TOTAL SEM PRÉVIA AUTORIZAÇÃO.

Índice

Página	Descrição	Data de Revisão
/1	Capa	14/04/2014
/2	ÍNDICE	14/04/2014
=QDF+P1/3	DIAGRAMA DE FORÇA	14/04/2014
=QDF+P1/4	DIAGRAMA DE FORÇA	14/04/2014
=QDF+P2/5	DIAGRAMA DE FORÇA	14/04/2014
=QDF+P2/6	DIAGRAMA DE FORÇA	14/04/2014
/7	FOLHA RESERVA	14/04/2014
=QDF+P1/8	DIAGRAMA DE FORÇA E COMANDO	14/04/2014
/9	FOLHA RESERVA	14/04/2014
/10	LAY OUT VISTA GERAL EXTERNA	14/04/2014
/11	LAY OUT VISTA GERAL INTERNA	14/04/2014
/12	LAY OUT VISTA GERAL PORTA 01	14/04/2014
/13	LAY OUT VISTA GERAL PORTA 02	14/04/2014
/14	LAY OUT VISTA GERAL PORTA 03	14/04/2014
/15	Lista de materiais	14/04/2014
/15.a	Lista de materiais	14/04/2014
/16	Lista de plaquetas	14/04/2014
/17	Lista de simbologia	14/04/2014

-	-	-	PROJETISTA	PIETRO NEDICH
01	30/04/2015	PIETRO NEDICH	DESENHISTA	PIETRO NEDICH
00	14/04/2014	PIETRO NEDICH	APROVAÇÃO	VINICIUS FRITSCH
ALTERAÇÃO	DATA	NOME	DATA	30/04/2015

ELETRO SERVICE

DIREITOS RESERVADOS: ESTE DESENHO É DE PROPRIEDADE EXCLUSIVA DA ELETRO SERVICE INSTALAÇÕES ELÉTRICAS INDUSTRIAIS LTDA. SENDO VEDADA A REPRODUÇÃO PARCIAL OU TOTAL SEM PRÉVIA AUTORIZAÇÃO.

OS: 625 | OP: 1082 | CAC14130-01

ÍNDICE

PROJETO: QDF - 09.01
CLIENTE: COOPERATIVA AGROPECUÁRIA
CIDADE: CASTRO - PR

=
+
FOLHA 2
DE 18

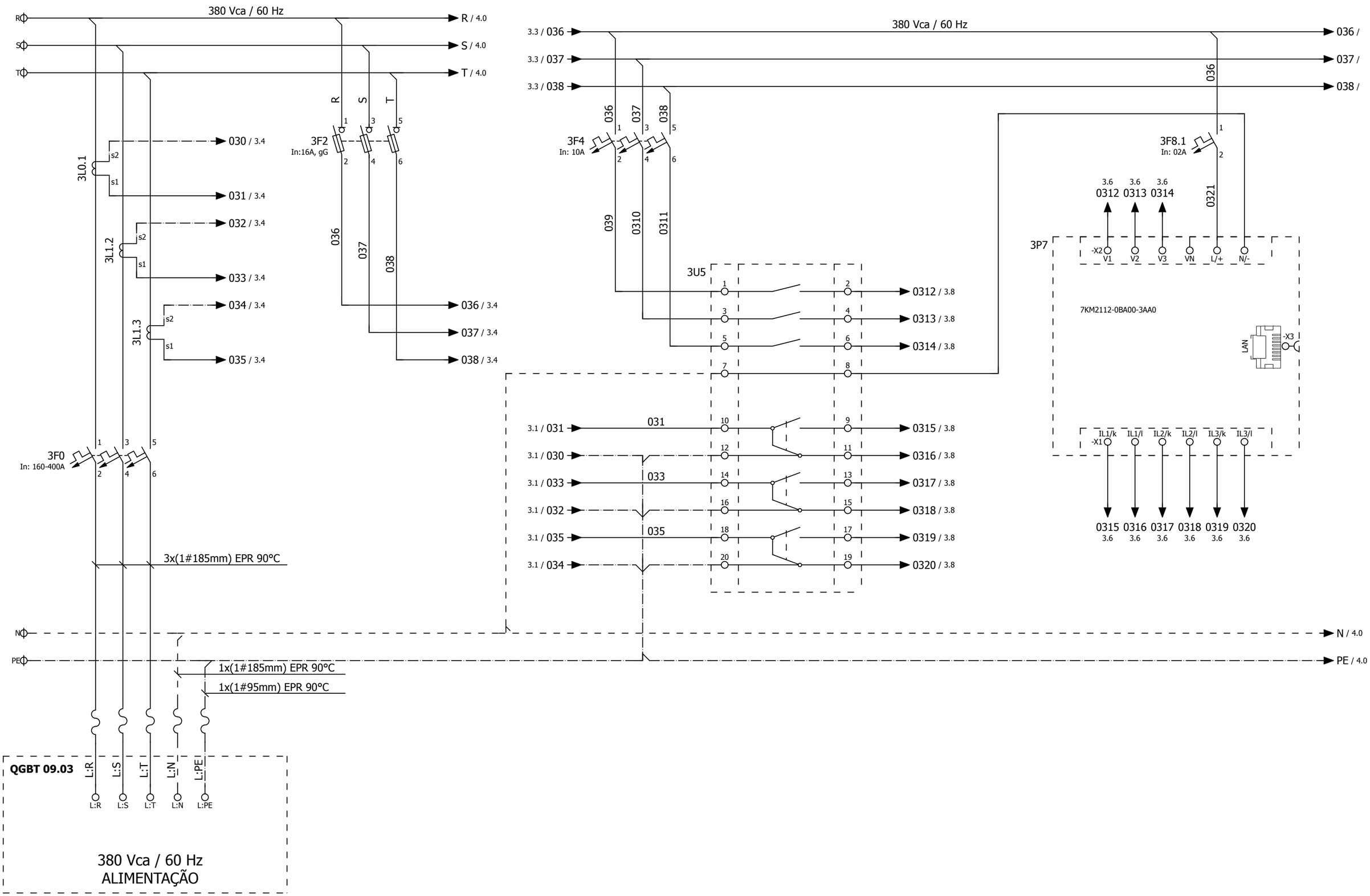

=+/2

4

-	-	-	PROJETISTA	PIETRO NEDICH
01	30/04/2015	PIETRO NEDICH	DESENHISTA	PIETRO NEDICH
00	14/04/2014	PIETRO NEDICH	APROVAÇÃO	VINICIUS FRITSCH
ALTERAÇÃO	DATA	NOME	DATA	30/04/2015

ELETRO SERVICE

DIREITOS RESERVADOS: ESTE DESENHO É DE PROPRIEDADE EXCLUSIVA DA ELETRO SERVICE INSTALAÇÕES ELÉTRICAS INDUSTRIAIS LTDA. SENDO VEDADA A REPRODUÇÃO PARCIAL OU TOTAL SEM PRÉVIA AUTORIZAÇÃO.

OS: 625 | OP: 1082 | CAC14130-01

DIAGRAMA DE FORÇA

PROJETO: QDF - 09.01
CLIENTE: COOPERATIVA AGROPECUÁRIA
CIDADE: CASTRO - PR

= QDF
+ P1
FOLHA 3
DE 18

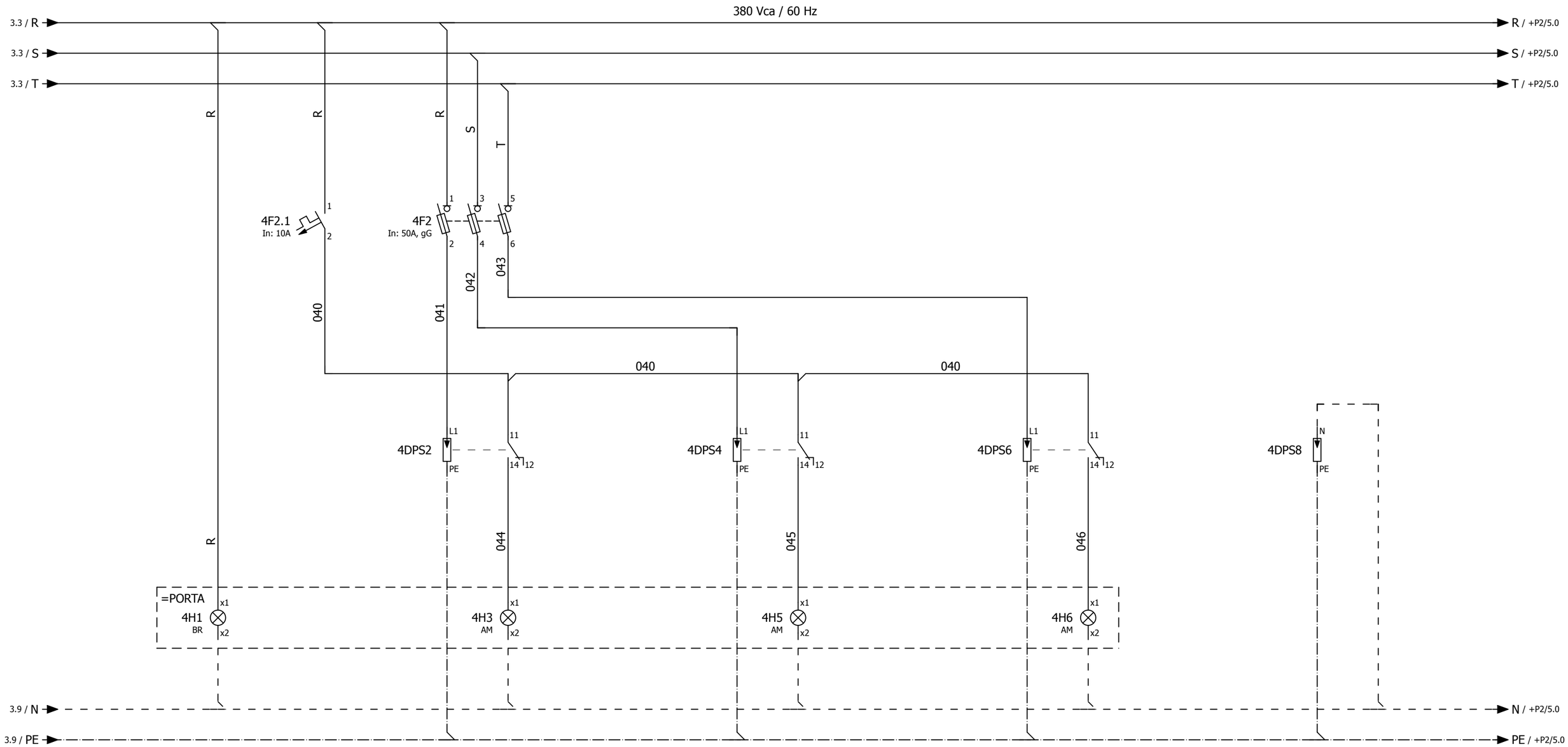

PAINEL ENERGIZADO

DPS FASE R ATUADO

DPS FASE S ATUADO

DPS FASE T ATUADO

3

+P2/5

-	-	-	PROJETISTA	PIETRO NEDICH
01	30/04/2015	PIETRO NEDICH	DESENHISTA	PIETRO NEDICH
00	14/04/2014	PIETRO NEDICH	APROVAÇÃO	VINICIUS FRITSCH
ALTERAÇÃO	DATA	NOME	DATA	30/04/2015

ELETRO SERVICE

DIREITOS RESERVADOS: ESTE DESENHO É DE PROPRIEDADE EXCLUSIVA DA ELETRO SERVICE INSTALAÇÕES ELÉTRICAS INDUSTRIAIS LTDA. SENDO VEDADA A REPRODUÇÃO PARCIAL OU TOTAL SEM PRÉVIA AUTORIZAÇÃO.

OS: 625 | OP: 1082 | CAC14130-01

DIAGRAMA DE FORÇA

PROJETO: QDF - 09.01
CLIENTE: COOPERATIVA AGROPECUÁRIA
CIDADE: CASTRO - PR

= QDF	
+ P1	
FOLHA	4
DE	18

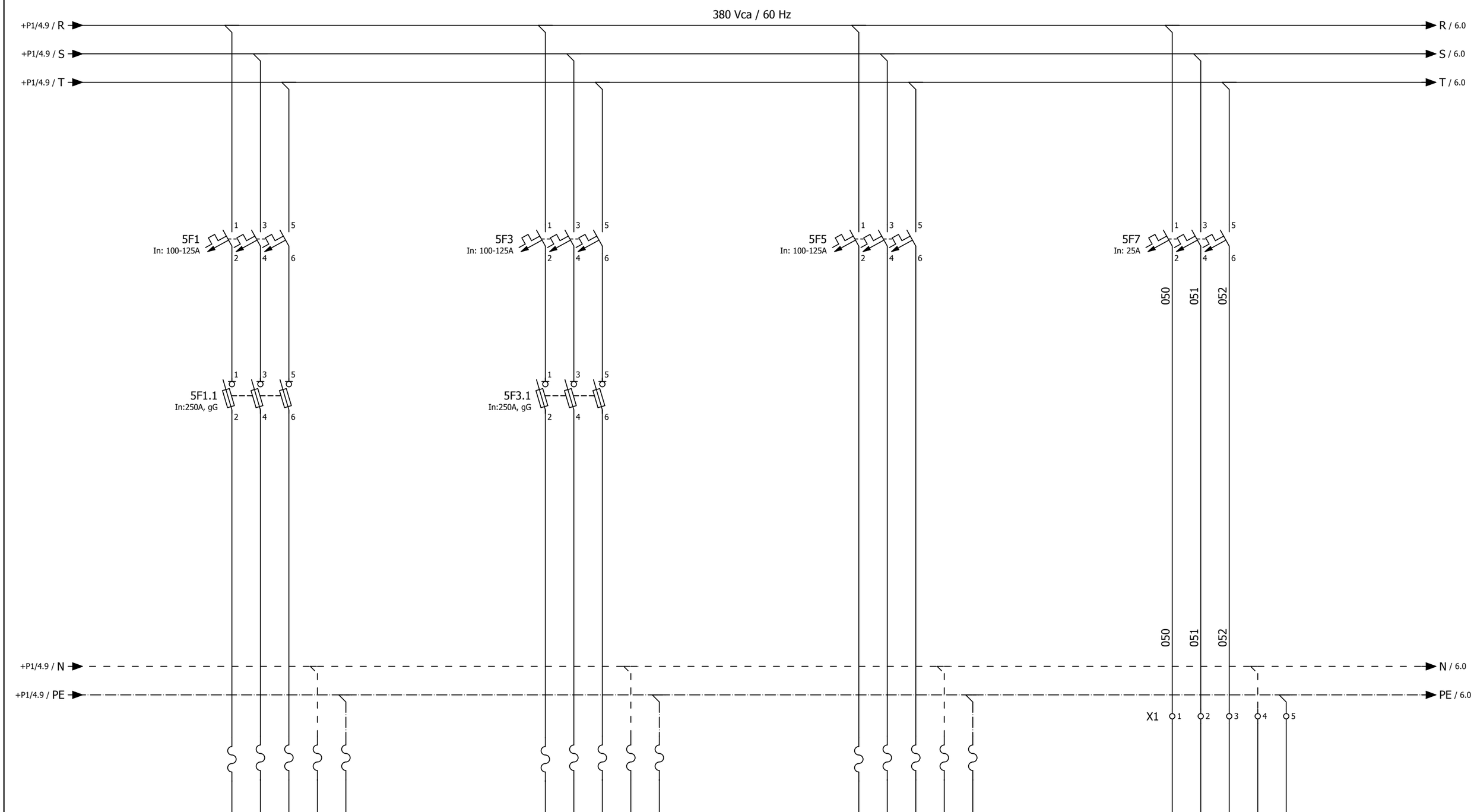

+P1/4

6

-	-	-	PROJETISTA	PIETRO NEDICH
01	30/04/2015	PIETRO NEDICH	DESENHISTA	PIETRO NEDICH
00	14/04/2014	PIETRO NEDICH	APROVAÇÃO	VINICIUS FRITSCH
ALTERAÇÃO	DATA	NOME	DATA	30/04/2015

ELETRO SERVICE

DIREITOS RESERVADOS: ESTE DESENHO É DE PROPRIEDADE EXCLUSIVA DA ELETRO SERVICE INSTALAÇÕES ELÉTRICAS INDUSTRIAIS LTDA. SENDO VEDADA A REPRODUÇÃO PARCIAL OU TOTAL SEM PRÉVIA AUTORIZAÇÃO.

OS: 625 | OP: 1082 | CAC14130-01

DIAGRAMA DE FORÇA

PROJETO: QDF - 09.01
CLIENTE: COOPERATIVA AGROPECUÁRIA
CIDADE: CASTRO - PR

= QDF	
+ P2	
FOLHA	5
DE	18

TAG:	C02
CIRCUITO:	02
CORRENTE:	8,05 A
TENSÃO:	380 V
RAMAL ALIMENTADOR TRIFÁSICO SAC-402 (FUTURO)	

5

=+/7

-	-	-	PROJETISTA	PIETRO NEDICH
01	30/04/2015	PIETRO NEDICH	DESENHISTA	PIETRO NEDICH
00	14/04/2014	PIETRO NEDICH	APROVAÇÃO	VINICIUS FRITSCH
ALTERAÇÃO	DATA	NOME	DATA	30/04/2015

ELETRO SERVICE

DIREITOS RESERVADOS: ESTE DESENHO É DE PROPRIEDADE EXCLUSIVA DA ELETRO SERVICE INSTALAÇÕES ELÉTRICAS INDUSTRIAIS LTDA. SENDO VEDADA A REPRODUÇÃO PARCIAL OU TOTAL SEM PRÉVIA AUTORIZAÇÃO.

OS: 625 | OP: 1082 | CAC14130-01

DIAGRAMA DE FORÇA

PROJETO: QDF - 09.01
CLIENTE: COOPERATIVA AGROPECUÁRIA
CIDADE: CASTRO - PR

= QDF	
+ P2	
FOLHA	6
DE	18

ESPAÇO DEIXADO PROPOSITALMENTE RESERVA

=QDF+P2/6

=QDF+P1/8

-	-	-	PROJETISTA	PIETRO NEDICH
01	30/04/2015	PIETRO NEDICH	DESENHISTA	PIETRO NEDICH
00	14/04/2014	PIETRO NEDICH	APROVAÇÃO	VINICIUS FRITSCH
ALTERAÇÃO	DATA	NOME	DATA	30/04/2015

ELETRO SERVICE

DIREITOS RESERVADOS: ESTE DESENHO É DE PROPRIEDADE EXCLUSIVA DA ELETRO SERVICE INSTALAÇÕES ELÉTRICAS INDUSTRIAIS LTDA. SENDO VEDADA A REPRODUÇÃO PARCIAL OU TOTAL SEM PRÉVIA AUTORIZAÇÃO.

OS: 625 | OP: 1082 | CAC14130-01

FOLHA RESERVA

PROJETO: QDF - 09.01
CLIENTE: COOPERATIVA AGROPECUÁRIA
CIDADE: CASTRO - PR

=
+
FOLHA 7
DE 18

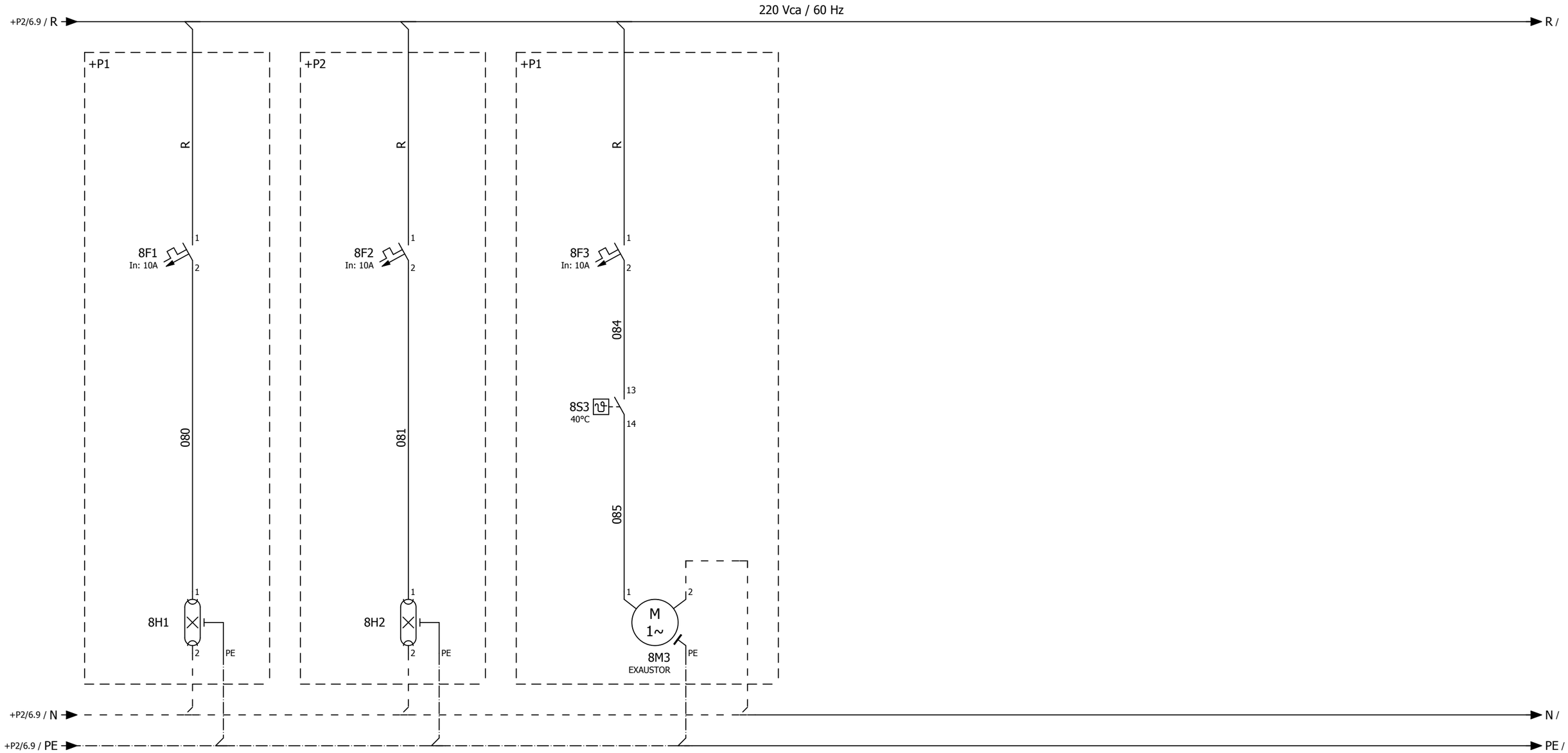

=+/7

=+/9

-	-	-	PROJETISTA	PIETRO NEDICH
01	30/04/2015	PIETRO NEDICH	DESENHISTA	PIETRO NEDICH
00	14/04/2014	PIETRO NEDICH	APROVAÇÃO	VINICIUS FRITSCH
ALTERAÇÃO	DATA	NOME	DATA	30/04/2015

ELETRO SERVICE

DIREITOS RESERVADOS: ESTE DESENHO É DE PROPRIEDADE EXCLUSIVA DA ELETRO SERVICE INSTALAÇÕES ELÉTRICAS INDUSTRIAIS LTDA. SENDO VEDADA A REPRODUÇÃO PARCIAL OU TOTAL SEM PRÉVIA AUTORIZAÇÃO.

OS: 625 | OP: 1082 | CAC14130-01

DIAGRAMA DE FORÇA E COMANDO

PROJETO: QDF - 09.01
CLIENTE: COOPERATIVA AGROPECUÁRIA
CIDADE: CASTRO - PR

= QDF	
+ P1	
FOLHA	8
DE	18

ESPAÇO DEIXADO PROPOSITALMENTE RESERVA

=QDF+P1/8

-	-	-	PROJETISTA	PIETRO NEDICH
01	30/04/2015	PIETRO NEDICH	DESENHISTA	PIETRO NEDICH
00	14/04/2014	PIETRO NEDICH	APROVAÇÃO	VINICIUS FRITSCH
ALTERAÇÃO	DATA	NOME	DATA	30/04/2015

ELETRO SERVICE

DIREITOS RESERVADOS: ESTE DESENHO É DE PROPRIEDADE EXCLUSIVA DA ELETRO SERVICE INSTALAÇÕES ELÉTRICAS INDUSTRIAIS LTDA. SENDO VEDADA A REPRODUÇÃO PARCIAL OU TOTAL SEM PRÉVIA AUTORIZAÇÃO.

OS: 625 | OP: 1082 | CAC14130-01

FOLHA RESERVA

PROJETO: QDF - 09.01
CLIENTE: COOPERATIVA AGROPECUÁRIA
CIDADE: CASTRO - PR

=
+
FOLHA 9
DE 18

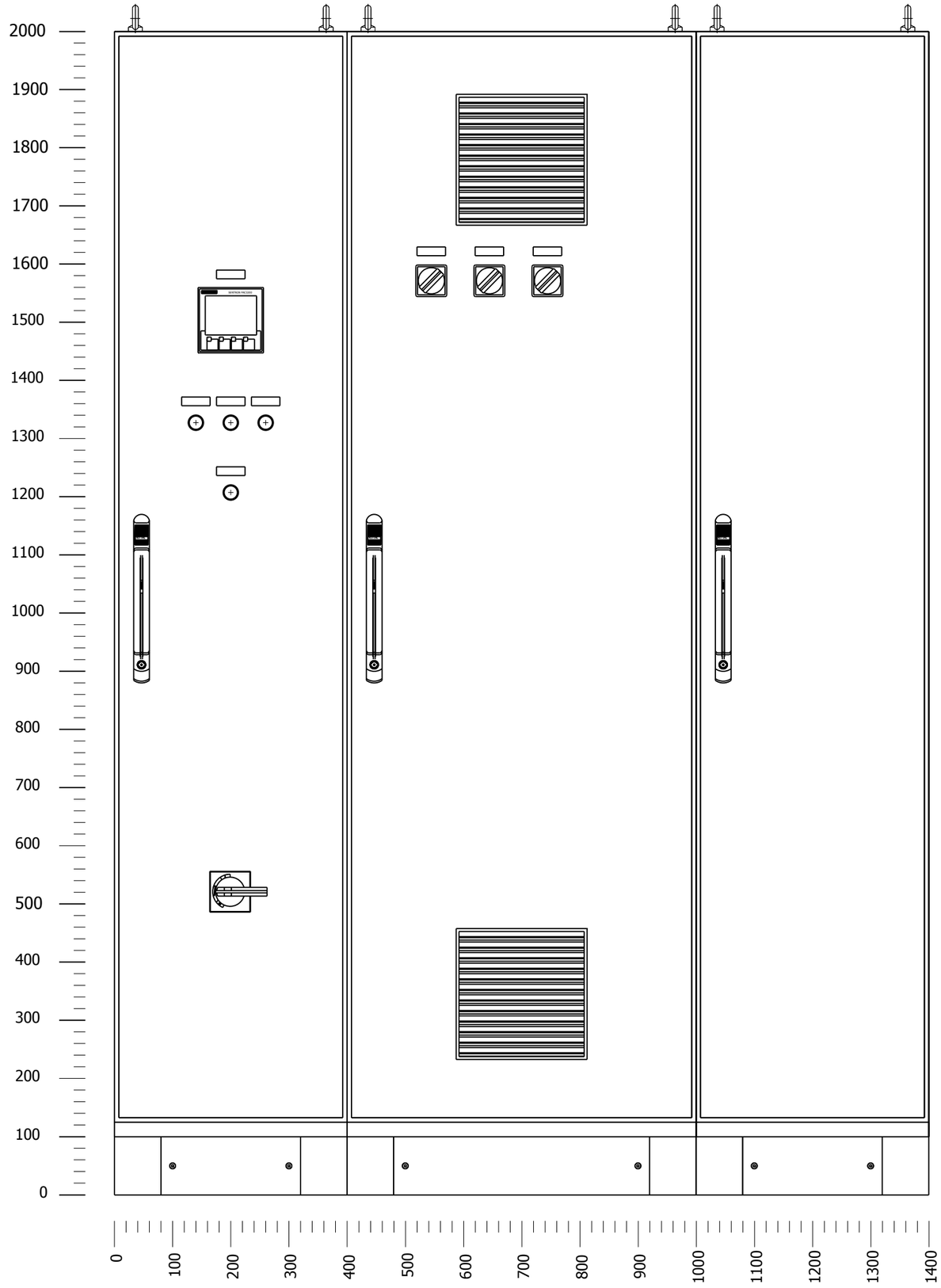

-	-	-	PROJETISTA	PIETRO NEDICH
01	30/04/2015	PIETRO NEDICH	DESENHISTA	PIETRO NEDICH
00	14/04/2014	PIETRO NEDICH	APROVAÇÃO	VINICIUS FRITSCH
ALTERAÇÃO	DATA	NOME	DATA	30/04/2015

ELETRO SERVICE

DIREITOS RESERVADOS: ESTE DESENHO É DE PROPRIEDADE EXCLUSIVA DA ELETRO SERVICE INSTALAÇÕES ELÉTRICAS INDUSTRIAIS LTDA. SENDO VEDADA A REPRODUÇÃO PARCIAL OU TOTAL SEM PRÉVIA AUTORIZAÇÃO.

OS: 625 | OP: 1082 | CAC14130-01

LAY OUT VISTA GERAL EXTERNA

PROJETO: QDF - 09.01
CLIENTE: COOPERATIVA AGROPECUÁRIA
CIDADE: CASTRO - PR

=
+
FOLHA 10
DE 18

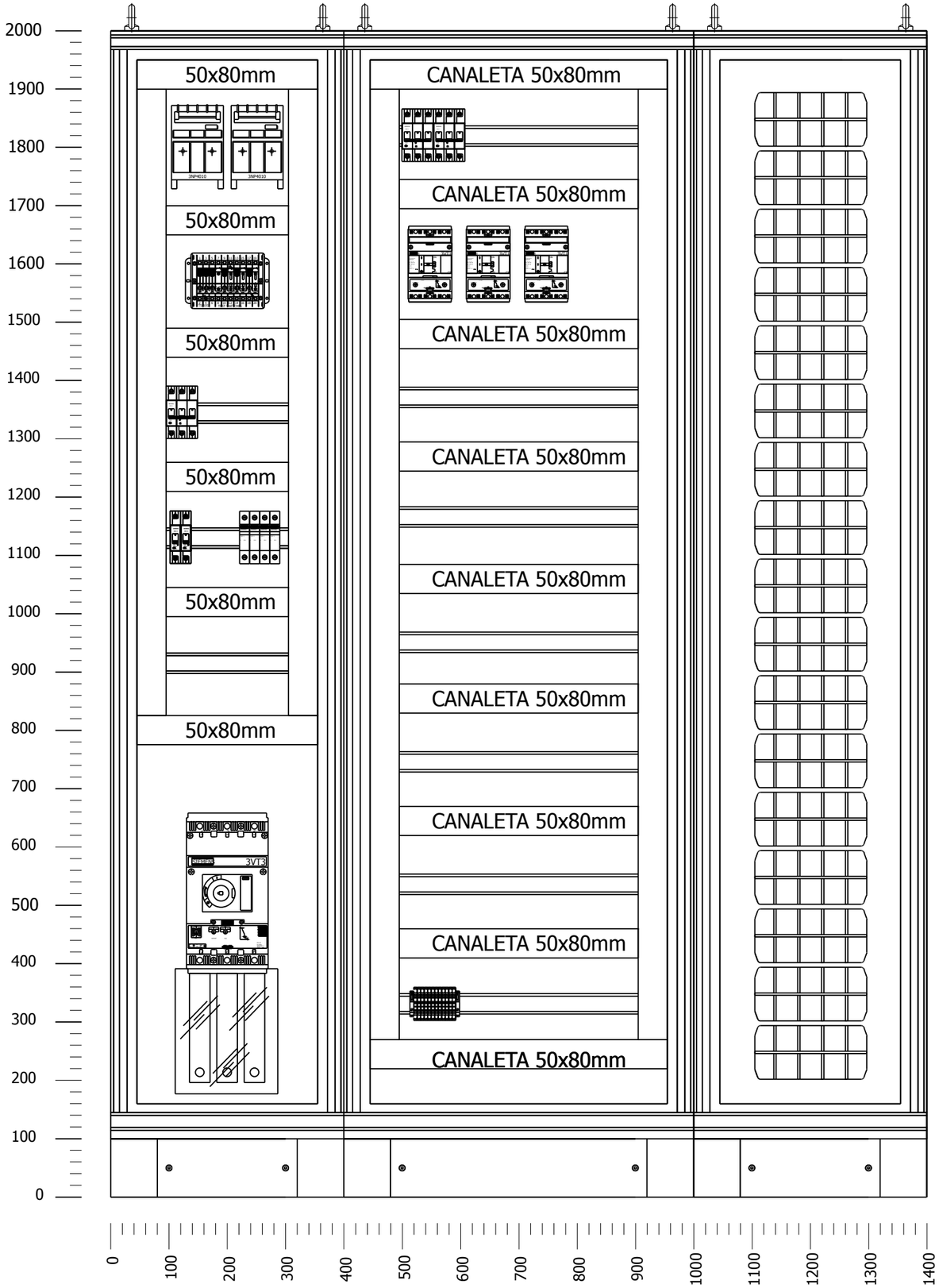

10 12

-	-	-	PROJETISTA	PIETRO NEDICH
01	30/04/2015	PIETRO NEDICH	DESENHISTA	PIETRO NEDICH
00	14/04/2014	PIETRO NEDICH	APROVAÇÃO	VINICIUS FRITSCH
ALTERAÇÃO	DATA	NOME	DATA	30/04/2015

ELETRO SERVICE

DIREITOS RESERVADOS: ESTE DESENHO É DE PROPRIEDADE EXCLUSIVA DA ELETRO SERVICE INSTALAÇÕES ELÉTRICAS INDUSTRIAIS LTDA. SENDO VEDADA A REPRODUÇÃO PARCIAL OU TOTAL SEM PRÉVIA AUTORIZAÇÃO.

OS: 625 | OP: 1082 | CAC14130-01

LAY OUT VISTA GERAL INTERNA

PROJETO: QDF - 09.01
CLIENTE: COOPERATIVA AGROPECUÁRIA
CIDADE: CASTRO - PR

=
+
FOLHA 11
DE 18

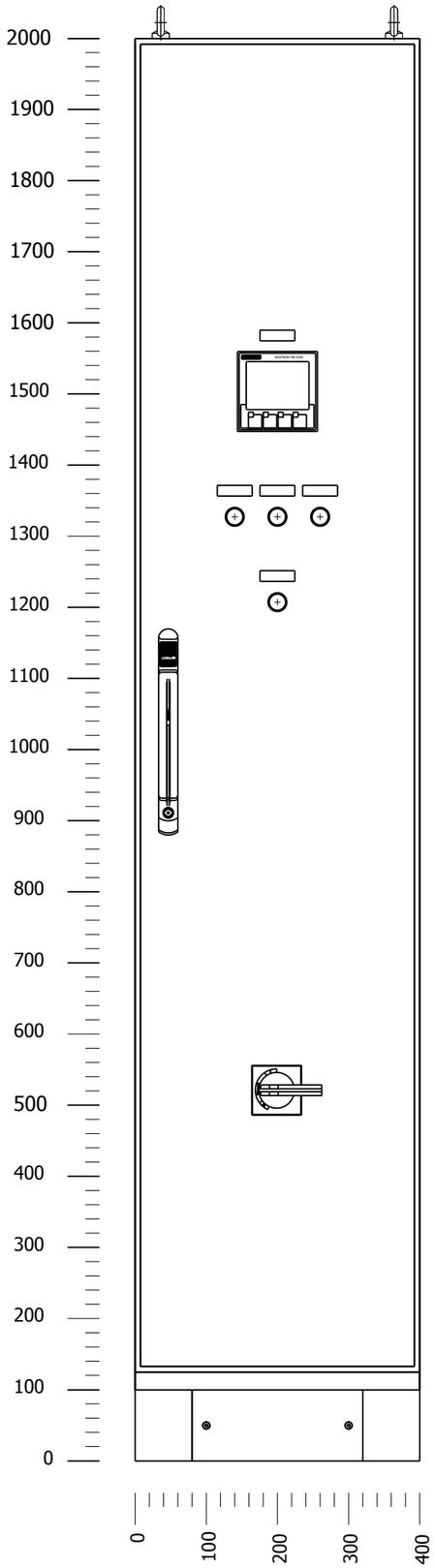

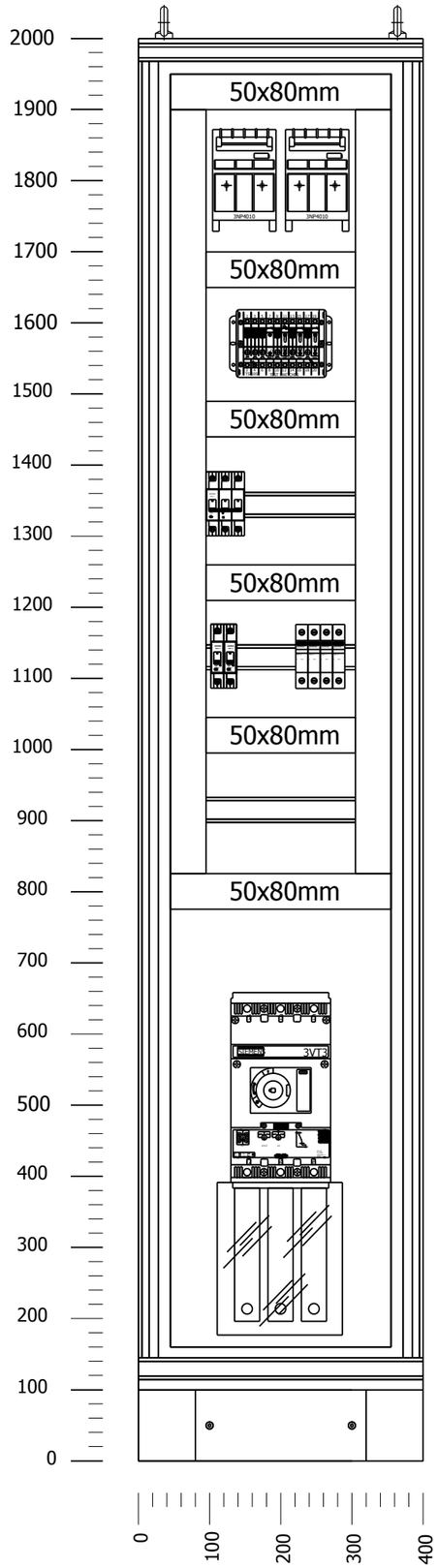

11

13

-	-	-	PROJETISTA	PIETRO NEDICH
01	30/04/2015	PIETRO NEDICH	DESENHISTA	PIETRO NEDICH
00	14/04/2014	PIETRO NEDICH	APROVAÇÃO	VINICIUS FRITSCH
ALTERAÇÃO	DATA	NOME	DATA	30/04/2015

ELETRO SERVICE

DIREITOS RESERVADOS: ESTE DESENHO É DE PROPRIEDADE EXCLUSIVA DA ELETRO SERVICE INSTALAÇÕES ELÉTRICAS INDUSTRIAIS LTDA. SENDO VEDADA A REPRODUÇÃO PARCIAL OU TOTAL SEM PRÉVIA AUTORIZAÇÃO.

OS: 625 | OP: 1082 | CAC14130-01

LAY OUT VISTA GERAL PORTA 01

PROJETO: QDF - 09.01
CLIENTE: COOPERATIVA AGROPECUÁRIA
CIDADE: CASTRO - PR

=	
+	
FOLHA	12
DE	18

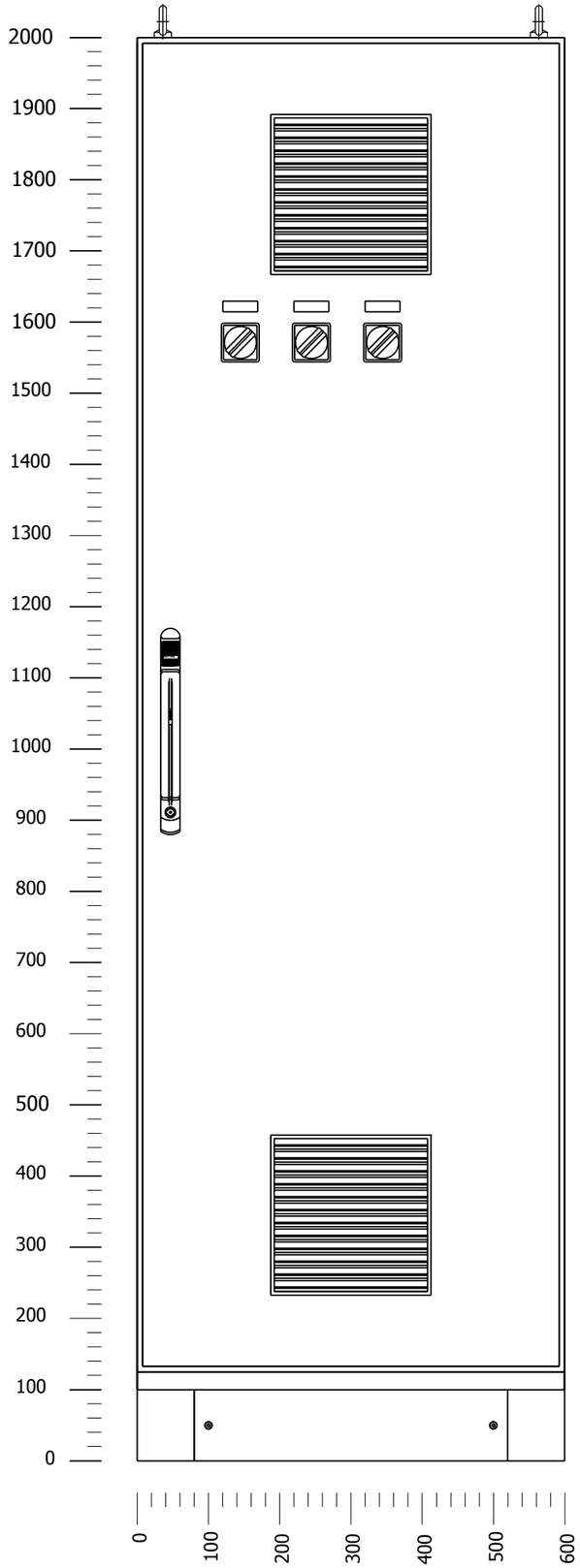

12

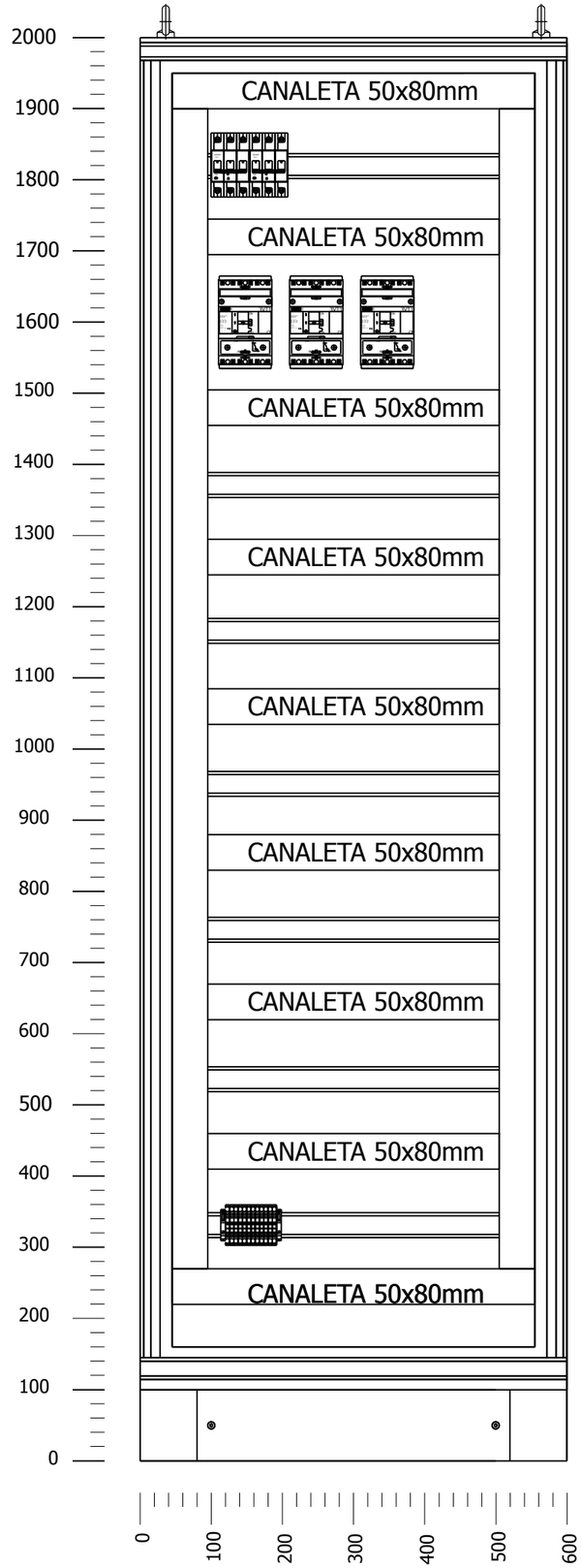

14

-	-	-	PROJETISTA	PIETRO NEDICH
01	30/04/2015	PIETRO NEDICH	DESENHISTA	PIETRO NEDICH
00	14/04/2014	PIETRO NEDICH	APROVAÇÃO	VINICIUS FRITSCH
ALTERAÇÃO	DATA	NOME	DATA	30/04/2015

ELETRO SERVICE

DIREITOS RESERVADOS: ESTE DESENHO É DE PROPRIEDADE EXCLUSIVA DA ELETRO SERVICE INSTALAÇÕES ELÉTRICAS INDUSTRIAIS LTDA. SENDO VEDADA A REPRODUÇÃO PARCIAL OU TOTAL SEM PRÉVIA AUTORIZAÇÃO.

OS: 625 | OP: 1082 | CAC14130-01

LAY OUT VISTA GERAL PORTA 02

PROJETO: QDF - 09.01
CLIENTE: COOPERATIVA AGROPECUÁRIA
CIDADE: CASTRO - PR

=
+
FOLHA 13
DE 18

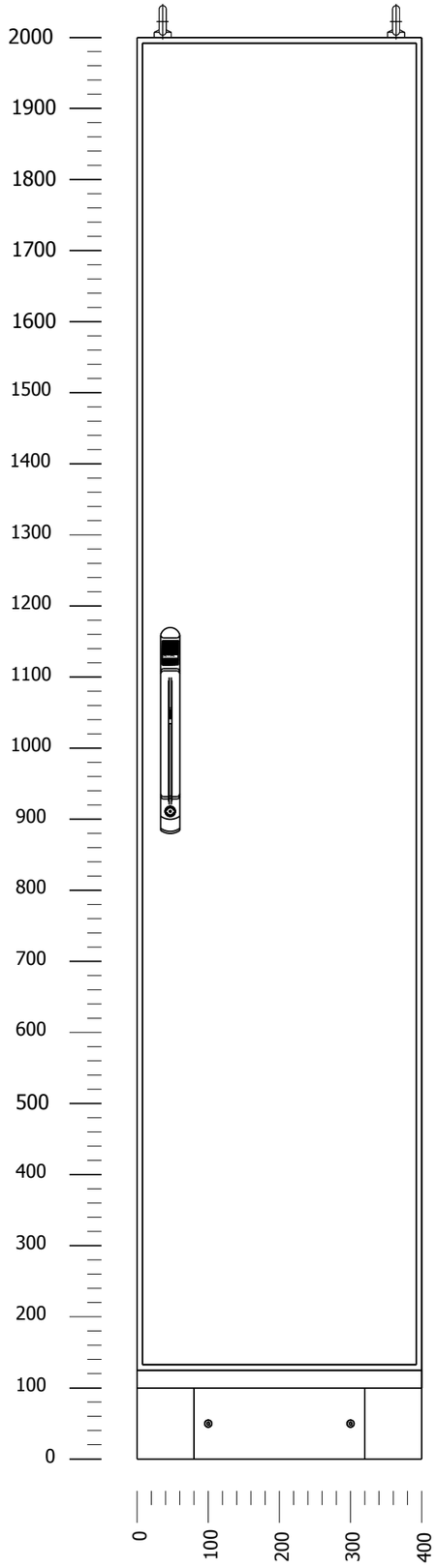

13

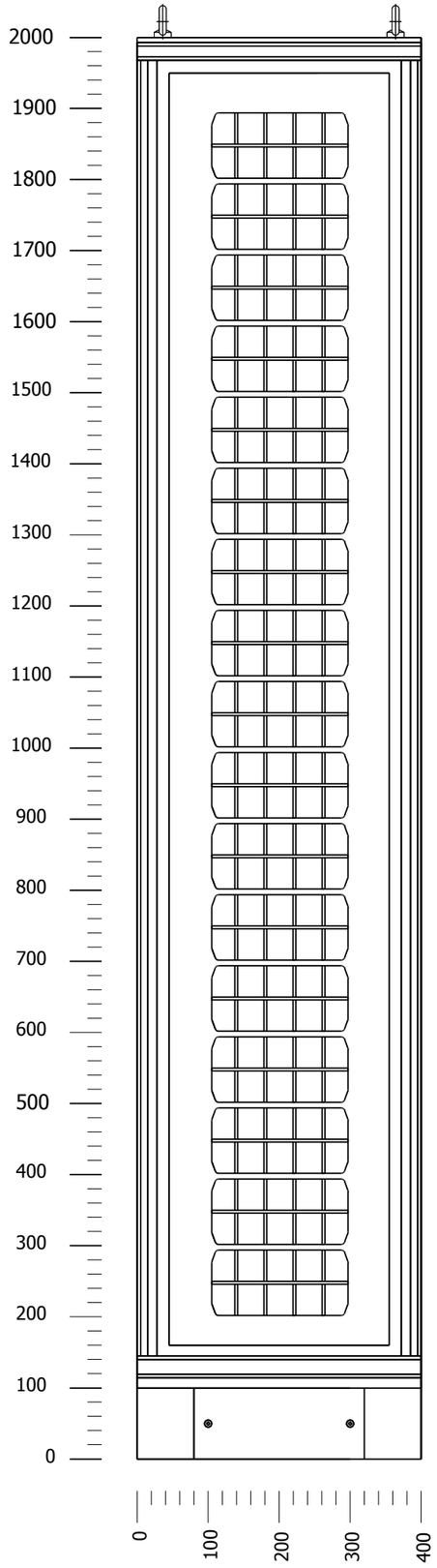

15

-	-	-	PROJETISTA	PIETRO NEDICH
01	30/04/2015	PIETRO NEDICH	DESENHISTA	PIETRO NEDICH
00	14/04/2014	PIETRO NEDICH	APROVAÇÃO	VINICIUS FRITSCH
ALTERAÇÃO	DATA	NOME	DATA	30/04/2015

ELETRO SERVICE

DIREITOS RESERVADOS: ESTE DESENHO É DE PROPRIEDADE EXCLUSIVA DA ELETRO SERVICE INSTALAÇÕES ELÉTRICAS INDUSTRIAIS LTDA. SENDO VEDADA A REPRODUÇÃO PARCIAL OU TOTAL SEM PRÉVIA AUTORIZAÇÃO.

OS: 625 | OP: 1082 | CAC14130-01

LAY OUT VISTA GERAL PORTA 03

PROJETO: QDF - 09.01
CLIENTE: COOPERATIVA AGROPECUÁRIA
CIDADE: CASTRO - PR

=
+
FOLHA 14
DE 18

Lista de Materiais

Item	TAG	Descrição	Cód. QUESTOR	Cód. Fabricante	Fabricante	Unidade
1	3P7	Multimedidor de grandezas elétricas, SENTRON PAC3200, Equipamento para montagem em painél de distribuição 96x96mm, Bornes de parafuso para conexão U e I, Alimentação 95...240Vca 50/60Hz, 110...340Vcc, Ue: 3~690/400V, 50/60Hz, Ie: /1A ou /5A	061700002	7KM2112-0BA00-3AA0	Siemens	Pç
2	3U5	Chave de aferição de sobrepor, Seccionadora de Potencial é composta de chaves-facas simples de acionamento independente para o circuito de potencial, Seccionadora de Corrente é composta de chaves-facas providas de dispositivo que permite curto-circuitar o secundário do transformador de corrente, sem que haja abertura do mesmo durante o ciclo de abertura da chave-faca. Associada a esta, há uma ponte de aferição para cada elemento permitindo deste modo a colocação de aparelhos auxiliares em série no circuito de corrente sem a necessidade de desconexão da fiação	3024	TS-10S	Elster	Pç
3	4H1	Sinaleira Monobloco - 220V - 1NA + 1NF - Branco;	060200047	3SB6216-6AA60-1AA0	Siemens	Pç
4	4H3	Sinaleira Monobloco - 220V - 1NA + 1NF - Amarelo;	060200044	3SB6216-6AA30-1AA0	Siemens	Pç
5	4H5	Sinaleira Monobloco - 220V - 1NA + 1NF - Amarelo;	060200044	3SB6216-6AA30-1AA0	Siemens	Pç
6	4H6	Sinaleira Monobloco - 220V - 1NA + 1NF - Amarelo;	060200044	3SB6216-6AA30-1AA0	Siemens	Pç
7	4DPS2	Dispositivo de proteção contra surtos DPS, classe II, Tensão máxima de operação contínua UC-350Vca / 260 (n/pe-I / PEN), Tensão de proteção Up-1,5KV, tempo de resposta de 25ns, corrente nominal de descarga IN-20KA/ 8/20us, corrente máxima de descarga 40KA 8-20us	061300217	5SD7 461-1MB	Siemens	Pç
8	4DPS4	Dispositivo de proteção contra surtos DPS, classe II, Tensão máxima de operação contínua UC-350Vca / 260 (n/pe-I / PEN), Tensão de proteção Up-1,5KV, tempo de resposta de 25ns, corrente nominal de descarga IN-20KA/ 8/20us, corrente máxima de descarga 40KA 8-20us	061300217	5SD7 461-1MB	Siemens	Pç
9	4DPS6	Dispositivo de proteção contra surtos DPS, classe II, Tensão máxima de operação contínua UC-350Vca / 260 (n/pe-I / PEN), Tensão de proteção Up-1,5KV, tempo de resposta de 25ns, corrente nominal de descarga IN-20KA/ 8/20us, corrente máxima de descarga 40KA 8-20us	061300217	5SD7 461-1MB	Siemens	Pç
10	4DPS8	Dispositivo de proteção contra surtos DPS, classe II, Tensão máxima de operação contínua UC-350Vca / 260 (n/pe-I / PEN), Tensão de proteção Up-1,5KV, tempo de resposta de 25ns, corrente nominal de descarga IN-20KA/ 8/20us, corrente máxima de descarga 40KA 8-20us	715	5SD7 481-0	Siemens	Pç
11	3F0	Disjuntor caixa moldada, Tripolar, Térmico e Magnético, In: 630A, Icu: 60kA 220/230Vca, 36kA 380/415Vca, 20kA 500Vca, 15kA 690Vca	2185	3VT3763-2AA36-0AA0	Siemens	Pç
12	3F0	Acionamento frontal rotativo para disjuntor 3VT3	61	3VT9 300-3HA10	Siemens	Pç
13	3F0	Manopla c/ bloqueio para cadeado para disjuntor 3VT2/3VT3	1039	3VT9 300-3HE20	Siemens	Pç
14	3F0	Acionamento externo IP66 para disjuntor 3VT2/3VT3	48	3VT9 300-3HG20	Siemens	Pç
15	3F0	Eixo prolongador, 365mm, para disjuntor 3VT2/3VT3	718	3VT9 300-3HJ10	Siemens	Pç
16	3F0	Dispositivo de bloqueio da manopla do disjuntor 3VT3		3VT9 300-3HL00	Siemens	Pç
17	3F0	Borne de conexão trazeira para 3VT3	2438	3VT9 300-4RC30	Siemens	Kit
18	3F0	Disparador de corrente, 3VT3, In: 160-400A	710	3VT9 340-6AC00	Siemens	Pç
19	3F2	Seccionadores-fusíveis, Tripolar, In: até 100A para uso c/ fusíveis tam. 000, Tensão Nominal de Serviço: 690V (CA 50/60Hz), Tensão de isolação: 690 VCA/VCC, Capacidade de interrupção: 50KA	061500073	3NP40 10-0CH01	Siemens	Pç
20	3F2	Fusível NH Tamanho 000, Corrente nominal 16A, Categoria de utilização gG, Tensão nominal até 500 VCA, 250 VCC, Capacidade de interrupção nominal 120kA até 500 VCA, 100 kA até 250 VCC;	061500003	3NA3-805	Siemens	Pç
21	3F4	Mini disjuntor, Tripolar, Térmico e Magnetico, Com 3P, Curva C, In: 10A, Icu: 6kA 230/400Vca.	10486	5SL6 310-7MB	Siemens	Pç
22	3F8.1	Mini disjuntor, Monopolar, Térmico e Magnetico, Curva C, In: 02A, Icu: 25kA 127/220Vca, 12kA 380/220Vca.	10094	5SX2 102-7	Siemens	Pç
23	4F2	Seccionadores-fusíveis, Tripolar, In: até 100A para uso c/ fusíveis tam. 000, Tensão Nominal de Serviço: 690V (CA 50/60Hz), Tensão de isolação: 690 VCA/VCC, Capacidade de interrupção: 50KA	061500073	3NP40 10-0CH01	Siemens	Pç
24	4F2	Fusível NH Tamanho 000, Corrente nominal 50A, Categoria de utilização gG, Tensão nominal até 500 VCA, 250 VCC, Capacidade de interrupção nominal 120kA até 500 VCA, 100 kA até 250 VCC;	061500008	3NA3-820	Siemens	Pç
25	4F2.1	Mini disjuntor, Monopolar, Térmico e Magnetico, Curva C, In: 10A, Icu: 25kA 127/220Vca, 12kA 380/220Vca.	10050	5SX2 110-7	Siemens	Pç
26	8F1	Mini disjuntor, Monopolar, Térmico e Magnetico, Curva C, In: 10A, Icu: 25kA 127/220Vca, 12kA 380/220Vca.	10050	5SX2 110-7	Siemens	Pç
27	8F3	Mini disjuntor, Monopolar, Térmico e Magnetico, Curva C, In: 10A, Icu: 25kA 127/220Vca, 12kA 380/220Vca.	10050	5SX2 110-7	Siemens	Pç
28	8H1	Luminária Confort, com chave de posicionamento da porta 30W/100-240V	6264	RIT.4139350	Rittal	Pç
29	3L0.1	Transformadores de corrente, relação 400/5A, classe de exatidão 0.6C5, tensão de isolação 600 volts	1417	4NF02 25-2JE2	Siemens	Pç

-	-	-	PROJETISTA	PIETRO NEDICH
01	30/04/2015	PIETRO NEDICH	DESENHISTA	PIETRO NEDICH
00	14/04/2014	PIETRO NEDICH	APROVAÇÃO	VINICIUS FRITSCH
ALTERAÇÃO	DATA	NOME	DATA	30/04/2015

ELETRO SERVICE

DIREITOS RESERVADOS: ESTE DESENHO É DE PROPRIEDADE EXCLUSIVA DA ELETRO SERVICE INSTALAÇÕES ELÉTRICAS INDUSTRIAIS LTDA. SENDO VEDADA A REPRODUÇÃO PARCIAL OU TOTAL SEM PRÉVIA AUTORIZAÇÃO.

OS: 625 | OP: 1082 | CAC14130-01

Lista de materiais

PROJETO: QDF - 09.01
CLIENTE: COOPERATIVA AGROPECUÁRIA
CIDADE: CASTRO - PR

=
+
FOLHA 15
DE 18

Lista de Materiais

Item	TAG	Descrição	Cód. QUESTOR	Cód. Fabricante	Fabricante	Unidade
30	3L1.2	Transformadores de corrente, relação 400/5A, classe de exatidão 0.6C5, tensão de isolação 600 volts	1417	4NF02 25-2JE2	Siemens	Pç
31	3L1.3	Transformadores de corrente, relação 400/5A, classe de exatidão 0.6C5, tensão de isolação 600 volts	1417	4NF02 25-2JE2	Siemens	Pç
32	8M3	Ventilação com filtro	5104	RIT.3239100	Rittal	Pç
33	8S3	Termostato Resfriamento 10A, 240Vac, IP 20	3221	TLZ 530	Tasco	Pç
34	5F1	Disjuntor caixa moldada, Tripolar, Térmico e Magnético, In: 100-125A, Icu: 40kA 220/230Vca, 25kA 380/415Vca, 12kA 500Vca, 6kA 690Vca	2449	3VT1712-2DC36-0AA0	Siemens	Pç
35	5F1	Acionamento frontal rotativo para disjuntor 3VT1	0611200162	3VT9 100-3HA10	Siemens	Pç
36	5F1	Manopla c/ bloqueio para cadeado para disjuntor 3VT1	061200168	3VT9 100-3HE20	Siemens	Pç
37	5F1	Acionamento externo IP66 para disjuntor 3VT1	0611200173	3VT9 100-3HG20	Siemens	Pç
38	5F1	Eixo prolongador, 350mm, para disjuntor 3VT1	061200178	3VT9 100-3HJ10	Siemens	Pç
39	5F1	Dispositivo de bloqueio da manopla do disjuntor 3VT1		3VT9 100-3HL00	Siemens	Pç
40	5F1	Borne de conexão trazeira para 3VT1	061200205	3VT9 100-4RC30	Siemens	Kit
41	5F1.1	Seccionadores-fusíveis, Tripolar, In: até 250 A para uso c/ fusíveis tam. 0 e 1, Tensão Nominal de Serviço: 690V (CA 50/60Hz), Tensão de isolação: 690 VCA/VCC, Capacidade de interrupção: 50KA	280	3NP42 70-0CA01	Siemens	Pç
42	5F1.1	Fusivel NH Tamanho 2, Corrente nominal 250A, Categoria de utilização aR, Fusão 66400A²/s, Interrupção 360000A²/s, Tensão nominal 1000V;		3NE3 227	Siemens	Pç
43	5F3	Disjuntor caixa moldada, Tripolar, Térmico e Magnético, In: 100-125A, Icu: 40kA 220/230Vca, 25kA 380/415Vca, 12kA 500Vca, 6kA 690Vca	2449	3VT1712-2DC36-0AA0	Siemens	Pç
44	5F3	Acionamento frontal rotativo para disjuntor 3VT1	0611200162	3VT9 100-3HA10	Siemens	Pç
45	5F3	Manopla c/ bloqueio para cadeado para disjuntor 3VT1	061200168	3VT9 100-3HE20	Siemens	Pç
46	5F3	Acionamento externo IP66 para disjuntor 3VT1	0611200173	3VT9 100-3HG20	Siemens	Pç
47	5F3	Eixo prolongador, 350mm, para disjuntor 3VT1	061200178	3VT9 100-3HJ10	Siemens	Pç
48	5F3	Dispositivo de bloqueio da manopla do disjuntor 3VT1		3VT9 100-3HL00	Siemens	Pç
49	5F3	Borne de conexão trazeira para 3VT1	061200205	3VT9 100-4RC30	Siemens	Kit
50	5F3.1	Seccionadores-fusíveis, Tripolar, In: até 250 A para uso c/ fusíveis tam. 0 e 1, Tensão Nominal de Serviço: 690V (CA 50/60Hz), Tensão de isolação: 690 VCA/VCC, Capacidade de interrupção: 50KA	280	3NP42 70-0CA01	Siemens	Pç
51	5F3.1	Fusivel NH Tamanho 2, Corrente nominal 250A, Categoria de utilização aR, Fusão 66400A²/s, Interrupção 360000A²/s, Tensão nominal 1000V;		3NE3 227	Siemens	Pç
52	5F5	Disjuntor caixa moldada, Tripolar, Térmico e Magnético, In: 100-125A, Icu: 40kA 220/230Vca, 25kA 380/415Vca, 12kA 500Vca, 6kA 690Vca	2449	3VT1712-2DC36-0AA0	Siemens	Pç
53	5F5	Acionamento frontal rotativo para disjuntor 3VT1	0611200162	3VT9 100-3HA10	Siemens	Pç
54	5F5	Manopla c/ bloqueio para cadeado para disjuntor 3VT1	061200168	3VT9 100-3HE20	Siemens	Pç
55	5F5	Acionamento externo IP66 para disjuntor 3VT1	0611200173	3VT9 100-3HG20	Siemens	Pç
56	5F5	Eixo prolongador, 350mm, para disjuntor 3VT1	061200178	3VT9 100-3HJ10	Siemens	Pç
57	5F5	Dispositivo de bloqueio da manopla do disjuntor 3VT1		3VT9 100-3HL00	Siemens	Pç
58	5F5	Borne de conexão trazeira para 3VT1	061200205	3VT9 100-4RC30	Siemens	Kit
59	5F7	Mini disjuntor, Tripolar, Térmico e Magnetico, Curva C, In: 25A, Icu: 5kA 127/220Vca, 4,5kA 380/220Vca.	10072	5SX2 325-7	Siemens	Pç
60	6F7	Mini disjuntor, Tripolar, Térmico e Magnetico, Curva C, In: 25A, Icu: 5kA 127/220Vca, 4,5kA 380/220Vca.	10072	5SX2 325-7	Siemens	Pç
61	8F2	Mini disjuntor, Monopolar, Térmico e Magnetico, Curva C, In: 10A, Icu: 25kA 127/220Vca, 12kA 380/220Vca.	10050	5SX2 110-7	Siemens	Pç
62	8H2	Luminária Confort, com chave de posicionamento da porta 30W/100-240V	6264	RIT.4139350	Rittal	Pç

-	-	-	PROJETISTA	PIETRO NEDICH
01	30/04/2015	PIETRO NEDICH	DESENHISTA	PIETRO NEDICH
00	14/04/2014	PIETRO NEDICH	APROVAÇÃO	VINICIUS FRITSCH
ALTERAÇÃO	DATA	NOME	DATA	30/04/2015

ELETRO SERVICE

DIREITOS RESERVADOS: ESTE DESENHO É DE PROPRIEDADE EXCLUSIVA DA ELETRO SERVICE INSTALAÇÕES ELÉTRICAS INDUSTRIAIS LTDA. SENDO VEDADA A REPRODUÇÃO PARCIAL OU TOTAL SEM PRÉVIA AUTORIZAÇÃO.

OS: 625 | OP: 1082 | CAC14130-01

Lista de materiais

PROJETO: QDF - 09.01
CLIENTE: COOPERATIVA AGROPECUÁRIA
CIDADE: CASTRO - PR

=
+
FOLHA 15.a
DE 18

Lista de Plaquetas

Item	Designação
41	PAINEL ENERGIZADO
43	DPS FASE R ATUADO
44	DPS FASE S ATUADO
46	DPS FASE T ATUADO
52	RAMAL ALIMENTADOR GAC-4016 380V / 60Hz
54	RAMAL ALIMENTADOR GAC-4701A 380V / 60Hz
56	RAMAL ALIMENTADOR GAC-402 (FUTURO) 380V / 60Hz

-	-	-	PROJETISTA	PIETRO NEDICH
01	30/04/2015	PIETRO NEDICH	DESENHISTA	PIETRO NEDICH
00	14/04/2014	PIETRO NEDICH	APROVAÇÃO	VINICIUS FRITSCH
ALTERAÇÃO	DATA	NOME	DATA	30/04/2015

DIREITOS RESERVADOS: ESTE DESENHO É DE PROPRIEDADE EXCLUSIVA DA ELETRO SERVICE INSTALAÇÕES ELÉTRICAS INDUSTRIAIS LTDA. SENDO VEDADA A REPRODUÇÃO PARCIAL OU TOTAL SEM PRÉVIA AUTORIZAÇÃO.

OS: 625 | OP: 1082 | CAC14130-01

Lista de plaquetas

PROJETO: QDF - 09.01
CLIENTE: COOPERATIVA AGROPECUÁRIA
CIDADE: CASTRO - PR

=
+
FOLHA 16
DE 18

Lista de Simbologia

Símbolo	Função
	Caixa de dispositivos
	Ponto de conexão do barramento bus
	Caixa de CLP
13 / 14	Interruptor, contato NA
x1 / x2	Lâmpada, simples
L1 / PE	Circuito de proteção
N / PE	Circuito de proteção
1 3 5 / 2 4 6	Disjuntor triplo
1 3 5 / 2 4 6	Seccionadora fusível, tripla
1 / 2	Disjuntores
2 PE / 1	Iluminação, 3 pontos de conexão
s2 / s1	Indutividade, simples

Símbolo	Função
1 2 M 1~ PE	Motor de corrente alternada com PE

Símbolo	Função

Símbolo	Função

16

-	-	-	PROJETISTA	PIETRO NEDICH
01	30/04/2015	PIETRO NEDICH	DESENHISTA	PIETRO NEDICH
00	14/04/2014	PIETRO NEDICH	APROVAÇÃO	VINICIUS FRITSCH
ALTERAÇÃO	DATA	NOME	DATA	30/04/2015

ELETRO SERVICE

DIREITOS RESERVADOS: ESTE DESENHO É DE PROPRIEDADE EXCLUSIVA DA ELETRO SERVICE INSTALAÇÕES ELÉTRICAS INDUSTRIAIS LTDA. SENDO VEDADA A REPRODUÇÃO PARCIAL OU TOTAL SEM PRÉVIA AUTORIZAÇÃO.

OS: 625 | OP: 1082 | CAC14130-01

Lista de simbologia

PROJETO: QDF - 09.01
CLIENTE: COOPERATIVA AGROPECUÁRIA
CIDADE: CASTRO - PR

=
+
FOLHA 17
DE 18